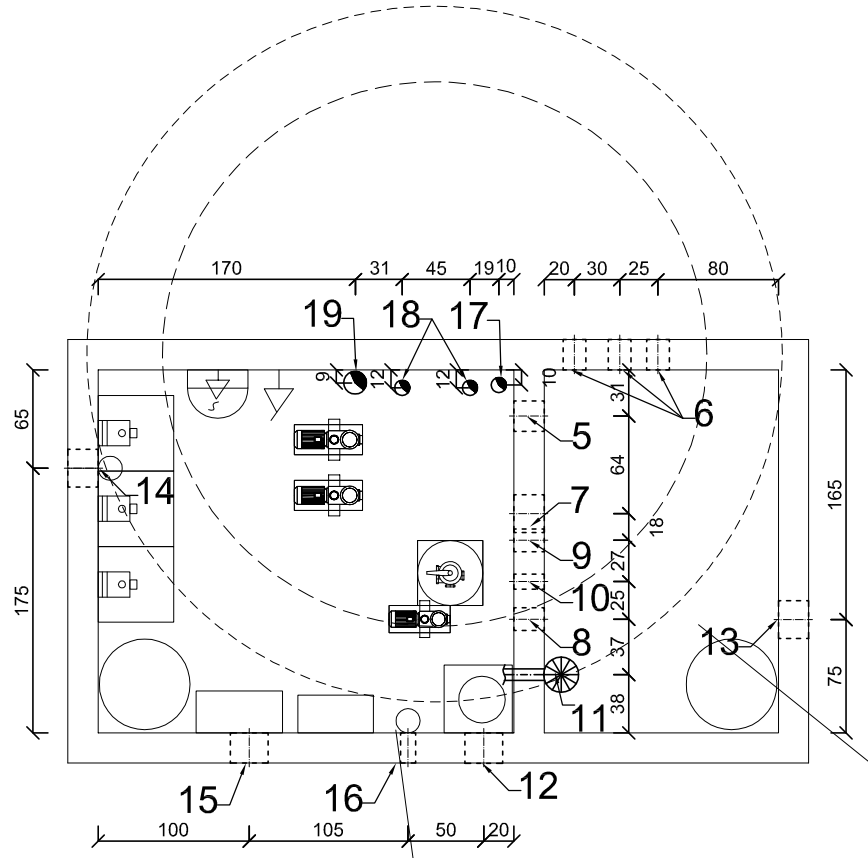

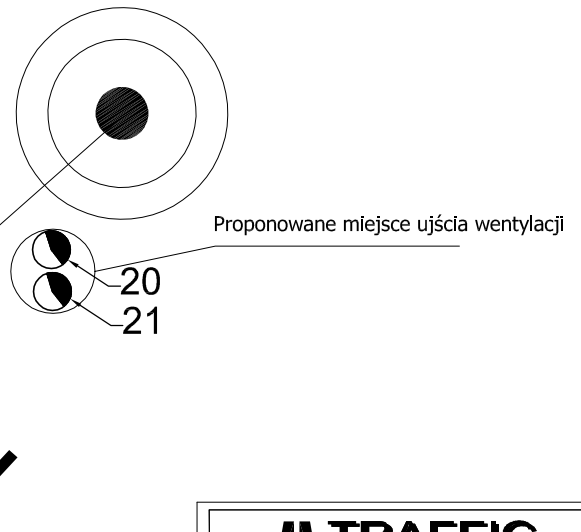

5- Otwór w ścianie pod spust z rynny do zbiornika wyrównawczego∅200mm-oś otworu 25cm poniżej stropu w zbiorniku (1szt.)
6- Otwór w ścianie pod spust z rynny do zbiornika wyrównawczego∅150mm-oś otworu 25cm poniżej stropu w zbiorniku (3 szt.)
7- otwór pod rurociąg ssawny wody do atrakcji ∅250mm- oś otworu 30cm nad dnem zbiornika (1 szt.)
8- otwór pod rurociąg ssawny wody do filtracji ∅150mm- oś otwotu 30cm nad dnem zbiornika(1 szt.)
9- otwór pod tłoczenie wody po filtracji ∅150mm-oś otworu 20cm poniżej stropu zbiornika (1szt.),
10- otwór pod rurociag zasilania wodą świeżą z wodociągu- oś otworu 15cm poniżej stropu zbiornika (1szt.)
11-krata spustowa denna osadzić wraz z rurociagiem odpływowym ∅75mm podczas betonowania(1szt.)
12-otwór w ścianie ∅250mm pod kanlizację- oś otworu na poziomie 267,6 m.n.p.m (1szt.)
13-otwór w ścianie ∅250mm pod przelew zbiornika- oś otworu 30cm pod stropem zbionika (1szt.),
14-otwór ∅250mm pod wentylację wywiewną - oś otworu 30cm poniżej stropu komort technicznej (1szt.)
15-otwór ∅250mm pod wentylację nawiewną - oś otworu 30cm poniżej stropu komort technicznej (1szt.)
16- otwór w ścianie ∅100mm pod wodociąg- oś otworu 140cm nad dnem komory technicznej (1szt.)
17-otwór w stropie komory technicznej∅100mm pod przeprowadzenia kabli reflektorów fontanny (1szt.)
18-otwór w stropie komory technicznej pod rurociąg tłoczny dyszy spieniającej∅100mm (2szt.)
19-otwór w stropie komory technicznej pod rurociąg tłoczny dwóch dysz spieniających∅150mm (1szt.)
20-otwór w placu pod wyprowadzenie rurociągu wentylacji ∅250mm- nawiew (1szt.)
21-otwór w placu pod wyprowadzenie rurociągu wentylacji ∅250mm- wywien (1szt.)

TRAFFIC - SYSTEM
inż. Daniel CHABROWSKI
41-800 Zabrze, ul.Kamienna 1/6 tel. (32)777-11-22

Inwestor:	herb wadowic.png	Urząd Miejski w Wadowicach Pl. Jana Pawła II 34-100 Wadowice			
Tytuł projektu:	Przebudowa placu Jana Pawła II w Wadowicach wraz z sieciami: elektroenergetyczną(sieci niskiego i średniego napięcia, kablami oświetlenia ulicznego, dekoracyjnego i iluminacji, wodociągowymi, kanalizacji deszczowej, kanalizacji sanitarnej budową: zasilania kiosku informacji turystycznej (infobox), fontanny, studni, sygnalizacji świetlnej wzbudzanej dla pieszych, kanalizacją kablową dla sygnalizacji świetlnej oraz elementów małej architektury: ławek, koszów na śmieci, studni, infoboxu, fontanny, murów oporowych M1, M2, M3, schodów terenowych SCH1, SCH2, pochylni dla niepełnosprawnych, miejsc postojowych 4 szt. wraz z przyłączami: elektroenergetycznymi, wodociągowymi, kanalizacji deszczowej, kanalizacji sanitarnej, teletechnicznej oraz robót rozbiórkowych w skład których wchodzi rozbiórka istniejącej fontanny, studni , cokołu przy bazylice, schodów terenowych, murków terenowych, źródełka, sieci oświetleniowej elektroenergetycznej, kanalizacji deszczowej i sanitarnej w Wadowicach, na działkach nr: 53, 2835/1, 2883, 2884, 2885, 2886/5, 2893, 2895, 2898/1, 3075, 3076, 3077, 3078, 3105, 3106, 3107, 3108, 3109, 3171/2, 3174, 3175, 3177, 3201, 3204, 3206, 3207, 3208, 3209, 3211, 3213, 3220, 3221, 3242.				
Adres inwestycji:	Plac Jana Pawła II wraz z ulicami przyległymi: ul. Lwowska, ul. Mickiewicza, ul. Jana Sobieskiego, ul. Jagiellońska, ul. Kościelna, ul. Krakowska Nr działek: 53, 2835/1, 2883, 2884, 2885, 2886/5, 2893, 2895, 2898/1, 3075, 3076, 3077, 3078, 3105, 3106, 3107, 3108, 3109, 3171/2, 3174, 3175, 3177, 3201, 3204, 3206, 3207, 3208, 3209, 3211, 3213, 3220, 3221, 3242.				
Etap projektu:	Projekt Wykonawczy- TECHNOLOGIA FONTANNY				
Tytuł rysunku:	Otworowanie komory technicznej fontanny				
Zespół	Imię I nazwisko	Nr uprawnień bud.	Podpis	Skala	Data
Projektowali:	mgr inż. Tomasz Szczyrba	Upr. Bud 358/01		1:50	czerwiec 2009r.
Sprawdził:	inż. Mariusz Krawczyk	Upr. Bud 92/75		Zlecenie:	Nr rys. 3
Wykonał:	mgr inż. Maria Wojnar				